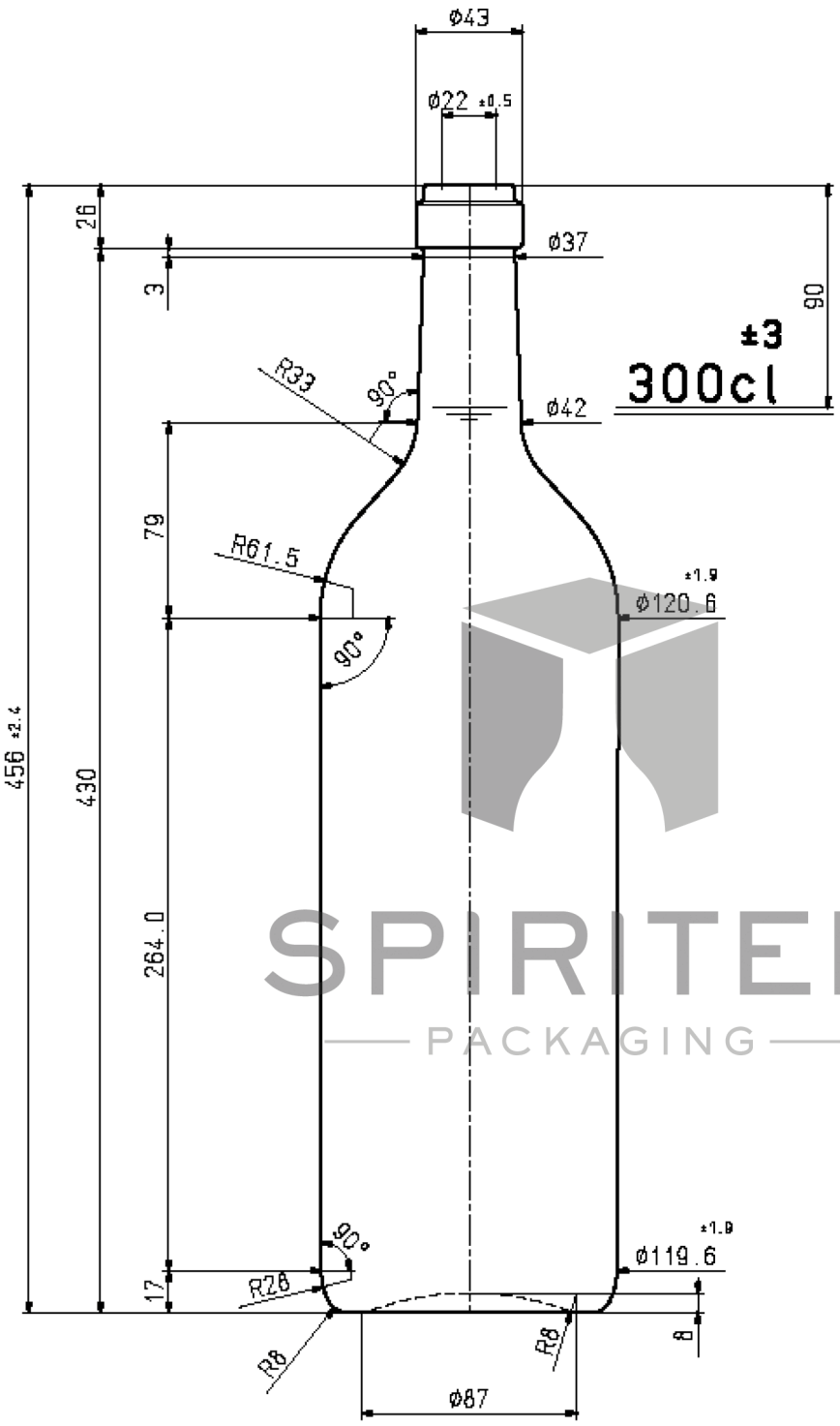

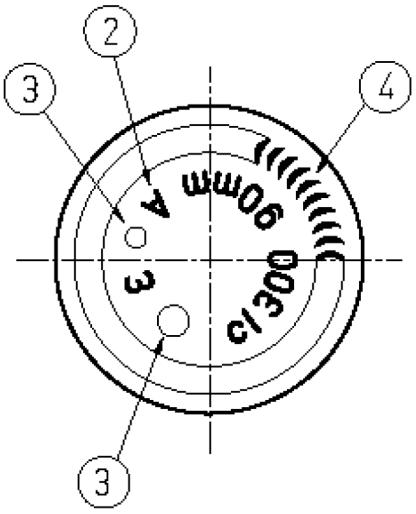

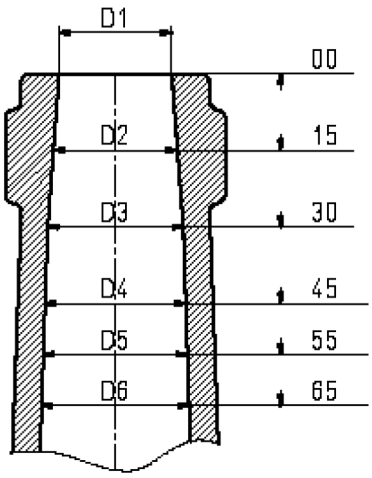

D1	Ø22.0 ±0.5
D2	Ø24.0 ±1.0
D3	Ø26.5 ±1.0
D4	Ø27.5 ±1.5
D5	Ø28.5 ±1.5
D6	Ø29.5 ±2.0

D1.....D6 SONO DIAMETRI MEDI $\frac{(\text{ØMIN}+\text{ØMAX})}{2}$

1	MARCHIO DI FABBRICA
2	SIGLA ALIMENTI
3	NUMERO STAMPO H=5
4	ZIGRINATURA
5	GODRONATURA
6	LETTORE CAVITA'
7	CODICE SERIE STAMPO
	FUORI VERTICALITÀ MAX: 4.9 mm.

Solo le dimensioni indicate con tolleranza sono impegnative

26/06/08	AGG.ANDAMENTO FORO
DATA-Date	DESCRIZIONE-Description

Vetri Speciali

Vetri Speciali spa. : 38100 TRENTO Via Manci,6
Tel+39.0461.270111 Fax +39.0461.236800-236809
www.vetrispeciali.com info@vetrispeciali.com

N°SERIE Series N	A0015	SCALA Scale	1:1
N°DIS. Drawing	1056	DESIGN By	S.B.
DATA Date	19/09/99	DIR.TECNICA Appr.By	

ARTICOLO-Article

BORDOLESE ITALIANA 300

CAPACITA' NOM.cl Capacity	300
RASO BOCCA cl Brimful Capacity	305
PESO VETRO gr Weight Glass	1750
IMBOCCATURA Finish	A1290
COD.ARTICOLO Code Number	0508

SPIRITED PACKAGING